HR60-90 用

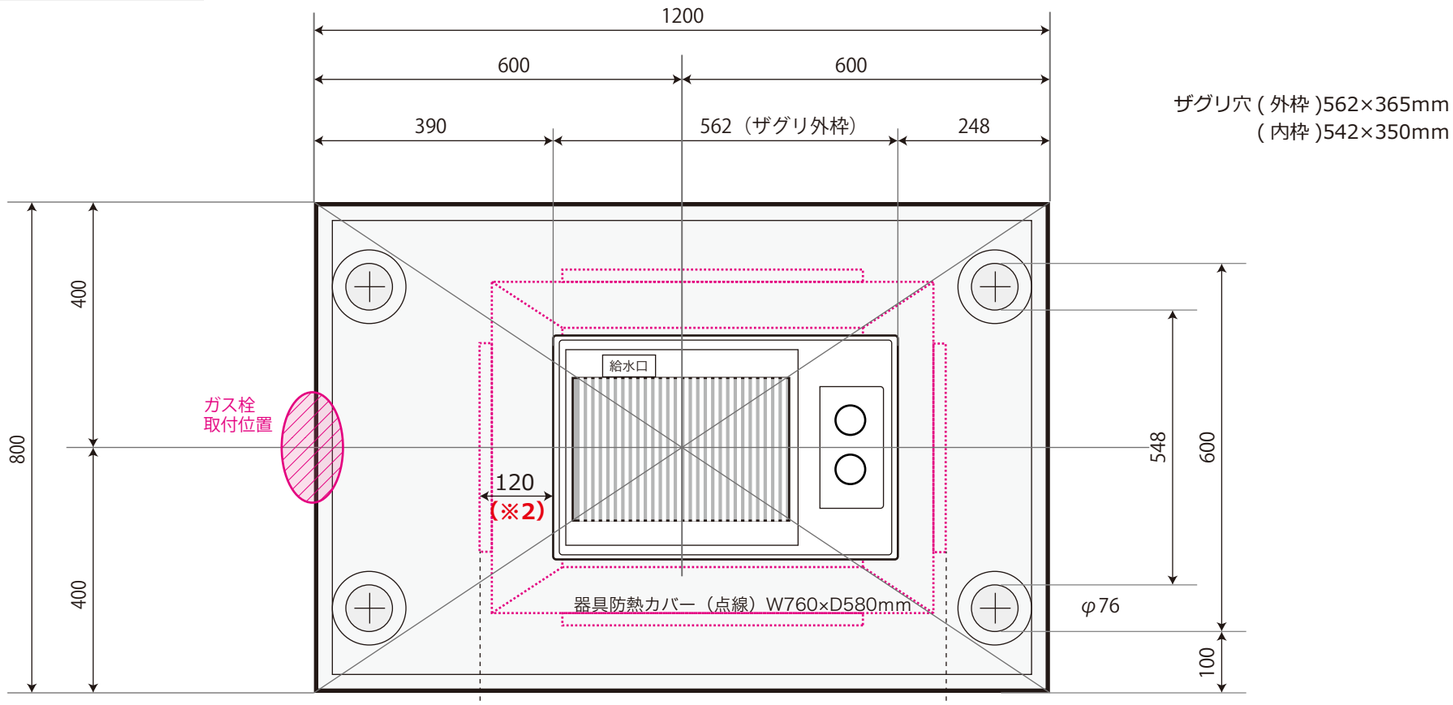

※1　テーブルの中央にアミの中心がセットされるように70mm ずらした寸法で天板にザグリ穴を開けます。
幅の狭い方が点火つまみ操作側 (従業員操作側) になります。

※2　防熱カバーは、ロースター点火つまみの反対側より120mm 離した位置に取り付けられます。

木製ポール脚

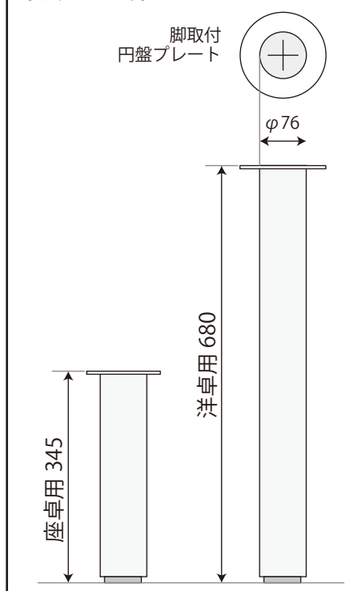

円盤プレートは、テーブルのサイズや設置状況に合わせて選択しております。

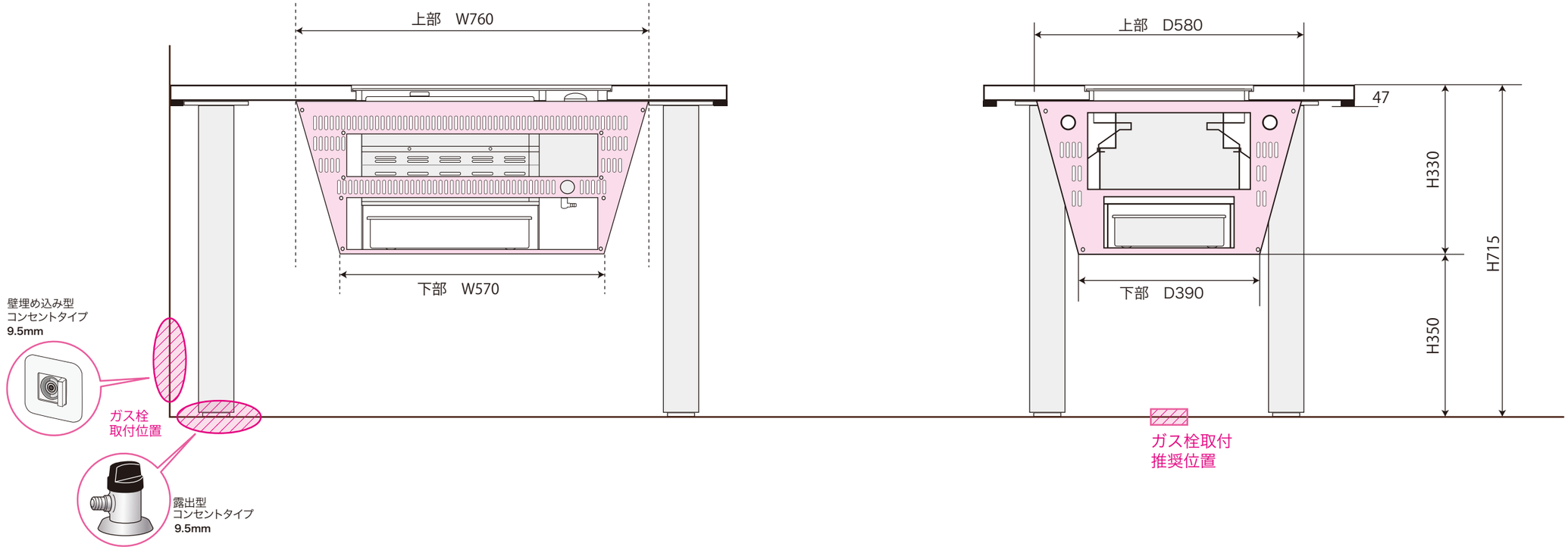

TITLE	JOB TITLE	DATE	
テーブル三面投影図 BBQ ヘルシーロースター	W1200×D800×H715	2017.04.17　製作者：目黒直樹 23.06.21	株式会社ヘルシーロースター